6610-37-426

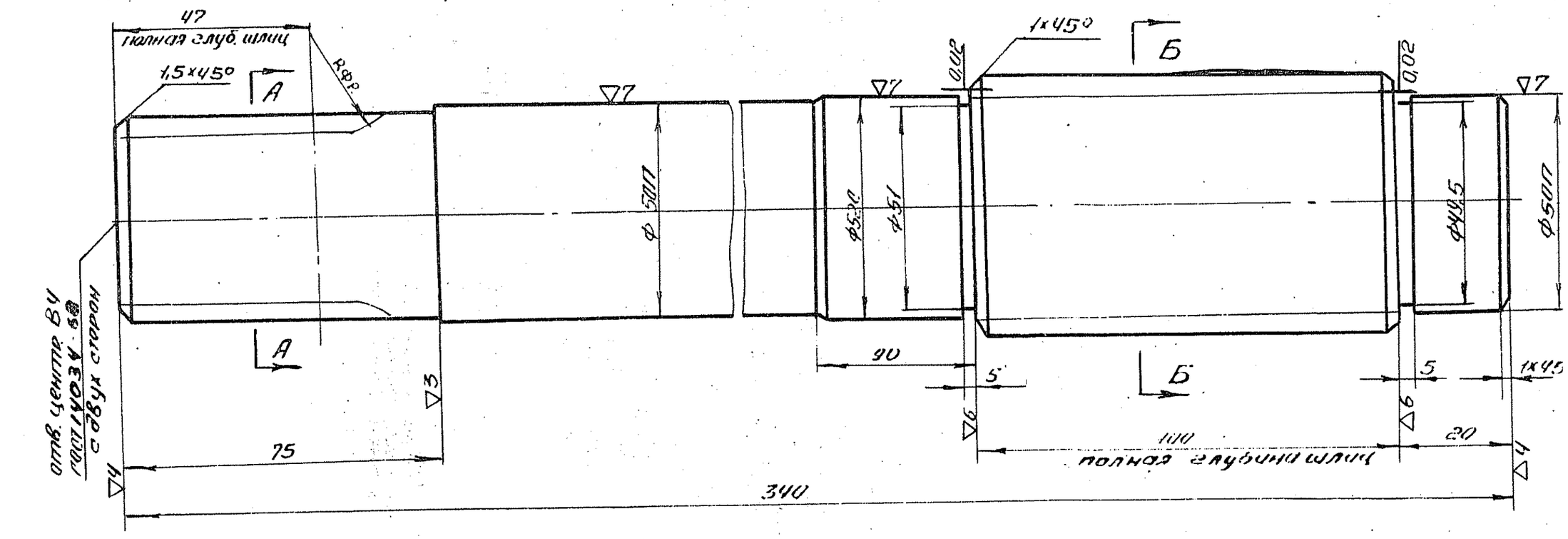

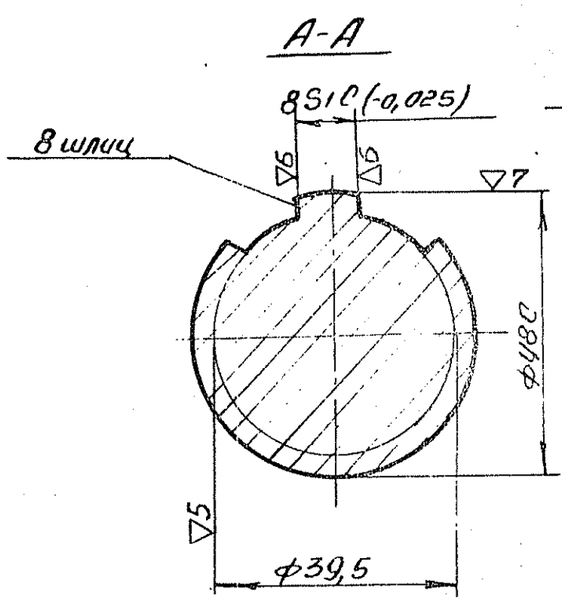

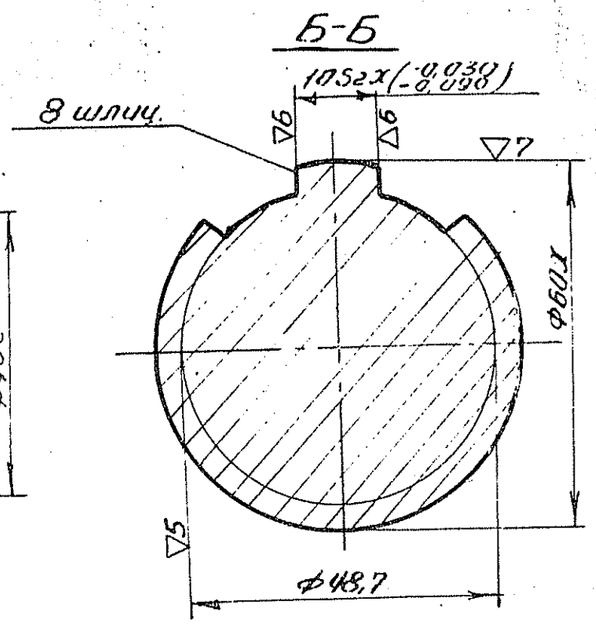

1. Несоосность поверхностей Ф48С; Ф52С; Ф60Х и Ф50П не более 0,01мм.
2. т.о. 45-4
3. На Ф52С следы шлиц допускаются.
4. Овальность и конусность на Ф50П не более 0,008 м.
5. Остальные размеры и форма канавок для вых шлифовального круга по ГОСТ 8820-69 исполнен.

					6610-37-426		
Изм	Лист	N докум.	Подп.	Дата	Вал.	Литера	Масса 6,41
Разраб.							
Провер.		Лисянников		14/XI-72		Л.	Л. 06
Т. контр.							
В. конст.					Сталь 45		
Н. контр.							
Утвер.							

Старый номер 6610-37-418А

Впервые применен взамен 45/1 калибр сверла Обмену 28/IX-72.

Подп. и дата	Взам. инв. N	Инв. N дубл.	Подп. и дата
6/II-73			

Инв. N подл. 6-1920